Honeywell

Guia de Instalação

Acessórios sem fio RedLINK™

Controle remoto • Sensor de ar externo

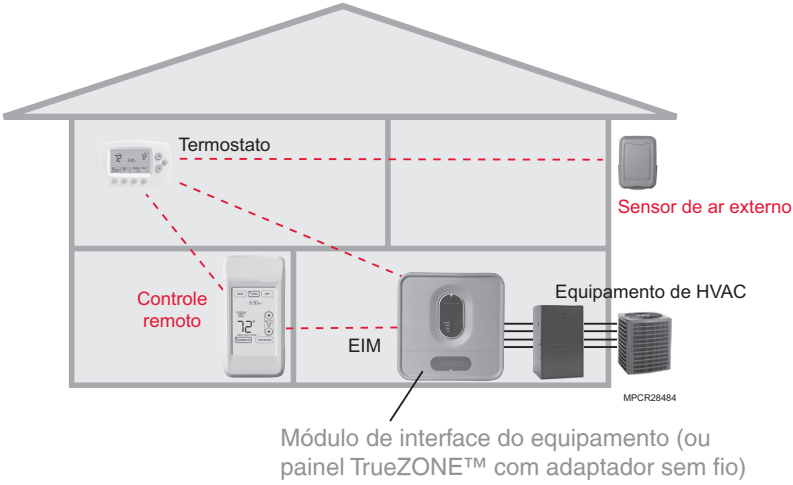

Procedimento de instalação

1. Instale baterias em dispositivos sem fio ..... Página 2
2. Conecte os dispositivos à rede sem fio ..... Páginas 2-3
3. Monte o sensor externo ..... Página 4

Para substituir os componentes do sistema se necessário, consulte a página 5

Se houver mais de um módulo de interface do equipamento (EIM - Equipment Interface Module) ou painel de zona:

Os dispositivos sem fio devem ser ligados separadamente a cada EIM ou painel de zona.

® EUA Marca Registrada.
Copyright © 2012. Honeywell International Inc.
Todos os direitos reservados

69-2055P-01

❶ Instale as baterias nos dispositivos sem fio

Certifique-se de que as baterias tenham sido inseridas adequadamente (veja as marcas de polaridade nas ilustrações abaixo).

Controle remoto

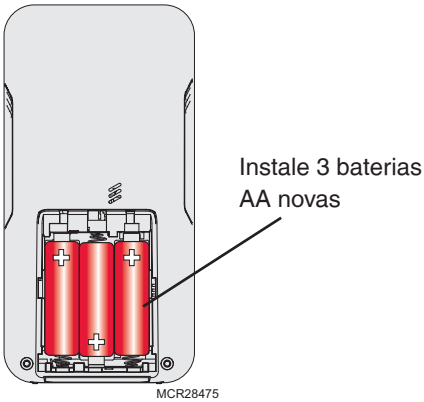

Sensor de ar externo

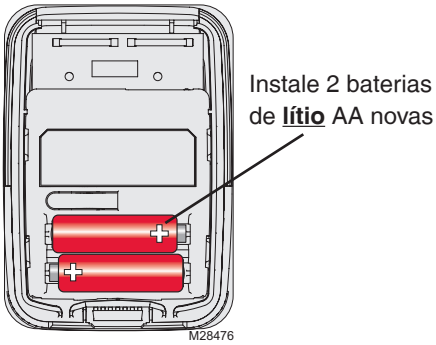

❷ Conecte os dispositivos à rede sem fio

Pressione **CONNECT** (conectar)

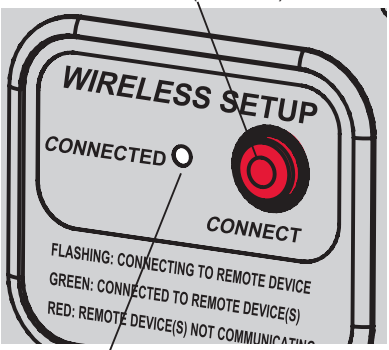

O status de luz piscando para de piscar após 15 minutos sem atividade. Pressione **CONNECT** novamente se necessário.

Pressione o botão **CONNECT** (conectar) no EIM ou no adaptador sem fio e espere pela luz piscando verde para iniciar a conexão dos dispositivos à rede sem fio (consulte a página 3).

Se a luz parar de piscar antes de você ter conectado todos os dispositivos, pressione **CONNECT** (conectar) novamente.

Se a luz não piscar, outro adaptador EIM/sem fio pode estar no modo de configuração sem fio. Saia da configuração sem fio de saída no outro adaptador EIM/sem fio.

Continua na próxima página >>

Conecte o controle remoto à rede sem fio

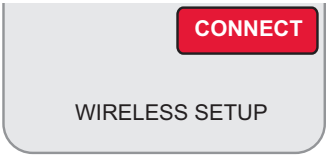

MCR28481

1 Certifique-se de que a luz de Conexão no EIM ou no adaptador sem fio esteja piscando (consulte a página 2).

2 Pressione **CONNECT** (conectar) no remoto. Haverá um pequeno atraso enquanto o controle remoto procura o sinal da rede sem fio.

3 Quando a tela exibir "Connected" (conectado) pressione **DONE** (concluído).

4 Pressione **NO** (não) na próxima tela para salvar e sair. (Ou pressione **YES** (sim) e repita as etapas de 1 a 4 para conectar outro EIM/painel de zona.)

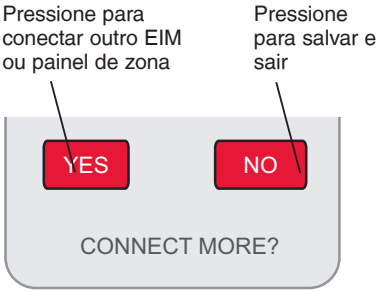

MCR28482

Se **E1** aparecer, consulte os códigos de erros na página 5.

O procedimento de conexão poderá expirar se nenhuma tecla for pressionada no prazo de 30 minutos. Para iniciar novamente, mantenha pressionado o espaço em branco (ou a seta se estiver presente) no canto inferior direito da tela até a tela mudar (aproximadamente 3 segundos).

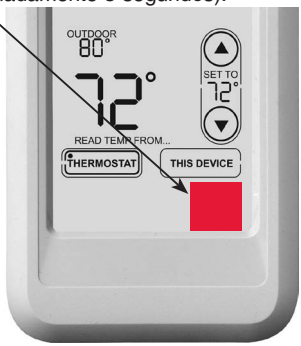

Conecte o sensor externo à rede sem fio

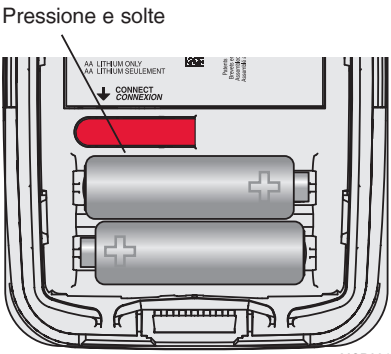

MCR28483

1 Certifique-se de que a luz de Conexão no EIM ou no adaptador sem fio esteja piscando (consulte a página 2).

2 Pressione o botão **CONNECT** (conectar) atrás do sensor.

3 Verifique se o sensor externo do termostato está funcionando. Após aproximadamente 15 segundos, o termostato deve exibir a temperatura e a umidade externa.

(Se houver mais de um EIM/painel de zona, repita as etapas de 1 a 3 para cada um.)

❸ Montagem do sensor externo

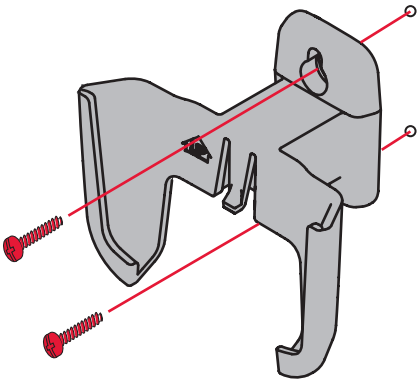

Monte o sensor em uma parede vertical externa, pelo menos 15 cm (6 polegadas) abaixo de qualquer beiral. Escolha um local protegido contra a luz direta do sol.

Coloque o sensor seguramente no suporte de montagem, voltado para fora da parede.

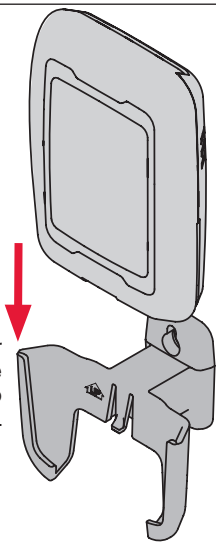

Pressione e solte

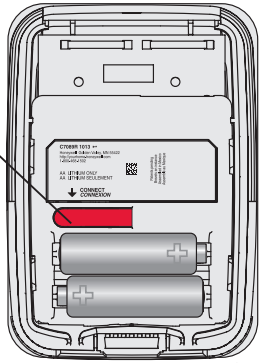

Para verificar o local antes de montar: Restaure a tela de origem do termostato, segure o sensor onde você pretende instalar e pressione o botão de **CONNECT.** Se o sensor estiver funcionando adequadamente, a tela do termostato mudará para exibir a temperatura e a umidade externa.

Códigos de erro (controle remoto)

Se **E1** ou **E** aparecer, verifique o número do código de erro (lado direito da tela):

29 Você está tentando conectar o controle remoto a um dispositivo incompatível.

34 Sinal fraco. Mova o controle remoto para um local diferente e tente novamente.

38 Certifique-se de que a luz de Conectado esteja piscando e que você esteja a mais de 60 cm (2 pés) de distância do EIM ou do adaptador sem fio.

Substituição dos componentes do sistema

Controle remoto ou sensor externo

Para substituir o controle remoto ou o sensor de ar externo, instale as baterias no novo componente e siga os procedimentos nas páginas 2 a 3 para conectá-lo à rede sem fio.

EIM ou painel da zona

Após instalar um EIM ou painel de zona novo, você deve reinicializar o controle remoto para comunicar com o novo equipamento, conforme descrito abaixo.

No controle remoto:

1. Mantenha pressionado o espaço em branco (ou a seta se estiver presente) no canto inferior direito da tela até a tela mudar (aproximadamente 3 segundos).
2. Pressione **REMOVE** (remover) e **YES** (sim) para desconectar o equipamento antigo.
3. Siga os procedimentos das páginas 2 a 3 para conectar o novo equipamento.

Informações regulatórias

Declaração de cumprimento FCC (Parte 15.19) (somente EUA)
Este dispositivo cumpre a Parte 15 das regras da FCC. A operação está sujeita às duas seguintes condições:

1 Este dispositivo não pode causar interferência perigosa; e
2 Este dispositivo deve aceitar qualquer interferência recebida, incluindo interferência que possa causar operação indesejada.

Advertência do FCC (Parte 15.21) (somente EUA)
As mudanças ou modificações não aprovadas expressamente pela parte responsável pelo cumprimento podem cancelar a autorização do usuário de operar o equipamento.

Declaração de interferência do FCC (Parte 15.105 (b)) (somente EUA)
Este equipamento foi testado e considerado em conformidade com os limites para dispositivos digitais classe B de acordo com a Parte 15 das regras da FCC. Esses limites foram projetados para fornecer proteção razoável contra interferências prejudiciais em instalações residenciais. Este equipamento gera, usa e pode irradiar energia de frequência de rádio e, se não for instalado e usado de acordo com as instruções, pode causar interferências prejudiciais para comunicações de rádio. Entretanto, não existe nenhuma garantia de que não haverá interferência em uma instalação específica. Se este equipamento causar interferência prejudicial para recepção de rádio e televisão, o que pode ser determinado ligando e desligando o equipamento, o usuário deve tentar corrigir a interferência através de uma das seguintes medidas:

- Reoriente ou reposicione a antena receptora.
- Aumente a separação entre o equipamento e o receptor.
- Conecte o equipamento a uma tomada em um circuito diferente do qual o receptor está conectado.
- Consulte o revendedor ou um técnico experiente em rádio/TV para obter ajuda.

Sensor externo
Para cumprir os limites de exposição a RF da FCC e Industry Canada para a exposição à população em geral/descontrolada, as antenas usadas para estes transmissores devem ser instaladas para fornecer uma distância de separação de pelo menos 20 cm de todas as pessoas e não deve ser colocado ou operado em conjunto com qualquer outra antena ou transmissor.

Controle remoto
Este transmissor portátil com sua antena cumpre os limites de exposição de RF da FCC e Industry Canada para a exposição da população em geral/descontrolada. Este dispositivo não pode ficar perto nem operar em conjunto com qualquer outra antena ou transmissor.

Seção 7.1.5 do RSS-GEN
A operação está sujeita às duas seguintes condições:

1 este dispositivo não pode causar interferência; e
2 este dispositivo deve aceitar qualquer interferência recebida, incluindo interferência que possa causar operação indesejada do dispositivo.

Precisa de ajuda?

Para obter assistência com este produto, visite o website
http://customer.honeywell.com

Soluções de Automação e Controle
Honeywell International Inc.
1985 Douglas Drive North
Golden Valley, MN 55422
http://yourhome.honeywell.com

® EUA Marca Registrada.
© 2012 Honeywell International Inc.
69-2055P—01 M.S. 07-12
Impresso nos EUA