Honeywell

GEBRUIKSAANWIJZING

Elektronische zwakstroom kamerthermostaat met automatisch dag-/nachtprogramma

HONEYWELL DAY NIGHT ROUND

Gefeliciteerd! U bent eigenaar geworden van de digitale Honeywell *Day Night Round*, de programmeerbare kamerthermostaat.
Uw comfort en gemak staan voorop bij deze nieuwe microelektronische Honeywell-thermostaat.
En van kwaliteit en betrouwbaarheid kunt u zeker zijn: daar stelt Honeywell - met meer dan 100 jaar ervaring in het ontwikkelen van thermostaten - zich garant voor!

Kenmerken

- 24-uursprogramma met één comfort- en één besparingsperiode
- Eenvoudig te bedienen: met de toetsen ▽ en △ wijzigt u zonder moeite de tijd- en temperatuurinstellingen.
- Op een halve graad nauwkeurig in te stellen.
- Zwakstroom aan-/uitregeling.
- Geen batterijen nodig: de thermostaat ontvangt alle benodigde voeding van het cv-toestel.
- Vlamsymbool in het uitleesvenster geeft aan wanneer de brander in het cv-toestel is ingeschakeld
- De warmtapwatervoorziening van bepaalde typen combiketels kan uitgeschakeld worden (uitsluitend bij de T8700N1000).

INHOUDSOPGAVE

pag.

Honeywell Day Night Round 2

Uitleesvenster en toetsen van de Day Night Round . . .4

Uw thermostaat programmeren
- Fabrieksprogramma 6
- Uw persoonlijke programma instellen 7
- Uw persoonlijke programma wijzigen of controleren 9

Uw thermostaat bedienen
- De temperatuurinstelling controleren 10
- De ingestelde temperatuur tijdelijk verhogen of verlagen .10
- Vaste temperatuurinstelling voor onbepaalde tijd 11

CV/CV+WW-schakelaar (uitsluitend bij de T8700N1000) .12

Montagevoorschrift 14

Technische gegevens 19

Storingswijzer 21

Garantievoorwaarden 24

UITLEESVENSTER EN TOETSEN VAN DE DAY NIGHT ROUND

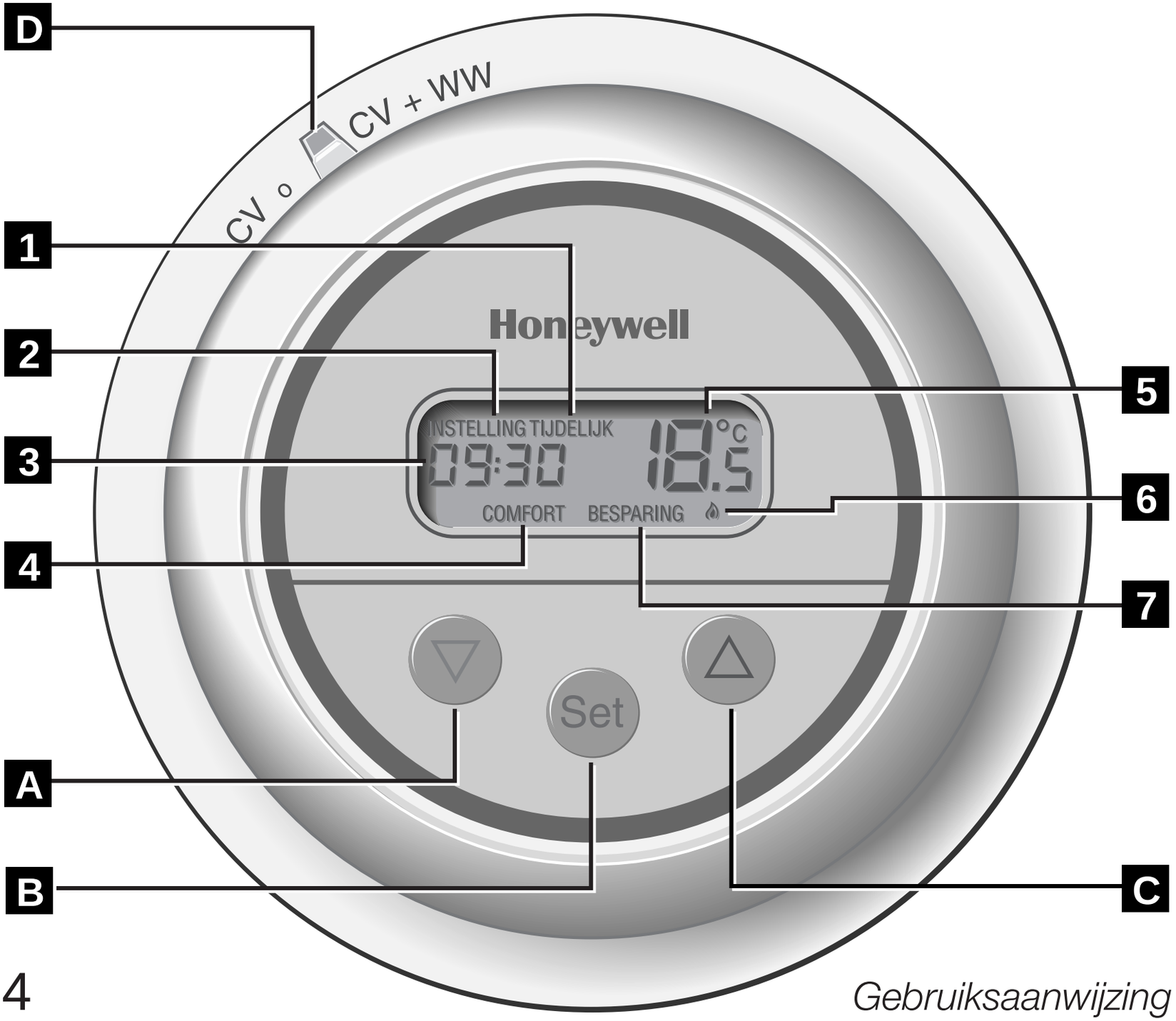

Uitleesvenster

1 Geeft aan dat de temperatuurinstelling tijdelijk is gewijzigd.

2 Geeft aan dat de weergegeven temperatuur in het uitleesvenster de ingestelde temperatuur is.
Verschijnt als de toets ▽ of △ één maal wordt ingedrukt.

3 Geeft aan hoe laat het is of, tijdens het programmeren, wat de ingestelde aanvangstijd van een periode is.

4 Geeft aan dat de Day Night Round volgens de temperatuurinstelling van de comfortperiode werkt.

5 Geeft aan wat de heersende of ingestelde ruimtetemperatuur is.

6 Geeft aan dat de brander van uw cv-toestel in werking is.

7 Geeft aan dat de Day Night Round volgens de temperatuurinstelling van de besparingsperiode werkt.

Toetsen

A Verlaagt de ingestelde temperatuur (of tijd).

B Programmeertoets. Met deze toets kunt u de thermostaat in de programmeerstand brengen, de ingestelde tijden en temperaturen bevestigen, de procedure vervolgen en tijdelijke temperatuurinstellingen opheffen.

C Verhoogt de ingestelde temperatuur (of tijd).

D CV/CV+WW-schakelaar (alleen bij T8700N1000, zie pagina 12).

UW THERMOSTAAT PROGRAMMEREN

Fabrieksprogramma

De *Day Night Round* kent twee perioden per dag die een eigen temperatuurinstelling hebben: de **comfortperiode**, waarin een aangename, hogere temperatuur in uw woning heerst, en de **besparingsperiode**, waarin de temperatuur lager is ingesteld. Hiermee kunt u bijvoorbeeld ‘s nachts energie besparen.

Voor uw gemak heeft Honeywell deze perioden voorgeprogrammeerd. De fabrieksinstellingen vindt u in tabel 1.

tabel 1

Periode	Tijd	Temperatuur
COMFORT	7.30 uur	19 °C
BESPARING	23.00 uur	15 °C

UW PERSOONLIJKE PROGRAMMA INSTELLEN

U kunt uiteraard de fabrieksinstellingen aanpassen aan uw eigen wensen. In de volgende stappen kunt u uw *Day Night Round* programmeren:

---

1. De juiste tijd instellen

- Druk op Set. In het uitleesvenster knippert 13:00.
- Druk op ▽ of △ om de juiste tijd in te stellen.

---

2. De begintijd van de comfortperiode instellen

- Druk op Set. In het uitleesvenster verschijnt nu COMFORT. De ingestelde begintijd van de comfortperiode knippert.
- Druk op ▽ of △ om de gewenste begintijd van de comfortperiode in te stellen

---

3. De temperatuur van de comfortperiode instellen

- Druk op Set. De ingestelde temperatuur van de comfort-periode knippert.
- Druk op ▽ of △ om de gewenste temperatuur van de comfortperiode in te stellen

4. De begintijd van de besparingsperiode instellen

- Druk op Set. In het uitleesvenster verschijnt nu BESPARING. De ingestelde begintijd van de besparingsperiode knippert.
- Druk op ▽ of △ om de gewenste begintijd van de besparingsperiode in te stellen

---

5. De temperatuur van de besparingsperiode instellen

- Druk op Set.
- Druk op ▽ of △ om de gewenste temperatuur voor de besparingsperiode in te stellen.

---

6. Het persoonlijke programma dat u zojuist hebt ingesteld, starten

- Druk op Set. Gedurende 1 seconde staat End in het uitleesvenster. Hierna ziet u de actuele tijd en kamertemperatuur in het uitleesvenster. *Day Night Round* zal nu het ingestelde programma laten beginnen.

Opmerking
Op elk gewenst moment kunt u met programmeren ophouden. Dit doet u door zo vaak op Set te drukken totdat End in beeld komt. Indien u tijdens het doorlopen van de programmeercyclus ongeveer 1 minuut geen toetsen indrukt, zal de *Day Night Round* automatisch de programmeerstand beëindigen. In beide gevallen zal de thermostaat verdergaan volgens het tot zover ingevoerde programma.

UW PERSOONLIJKE PROGRAMMA WIJZIGEN OF CONTROLEREN

U kunt uw instellingen wijzigen of controleren door de stappen 1 tot en met 6, die op de voorgaande pagina's zijn beschreven, opnieuw te doorlopen. Wanneer u bij een instelling komt die u **niet** wilt wijzigen, dan drukt u op Set. De *Day Night Round* gaat dan meteen door naar de volgende stap. Komt u bij een tijd of een temperatuur die u **wel** wilt wijzigen, dan verandert u door middel van de toetsen ▽ of △ de instelling. Als u de zes stappen hebt doorlopen, dan vervolgt de thermostaat het programma. De eventuele wijzigingen zijn dan automatisch in het programma opgenomen.

UW THERMOSTAAT BEDIENEN

DE TEMPERATUURINSTELLING CONTROLEREN

U kunt snel nagaan welke temperatuur op dat moment is ingesteld, door eenmaal op de toets ▽ of △ te drukken. U ziet nu gedurende ongeveer 5 seconden INSTELLING en de ingestelde temperatuur in het uitleesvenster. Daarna verschijnen de actuele tijd en de kamertemperatuur weer in beeld.

DE INGESTELDE TEMPERATUUR TIJDELIJK VERHOGEN OF VERLAGEN

U kunt de temperatuurinstelling gemakkelijk tijdelijk wijzigen:

- Druk op een van de toetsen ▽ of △ totdat de gewenste temperatuur in het uitleesvenster staat. In het uitleesvenster verschijnt nu TIJDELIJK.
- De tijdelijke temperatuurinstelling blijft actief totdat de volgende programmaperiode aanbreekt. Dan wordt de tijdelijke temperatuurinstelling automatisch ongedaan gemaakt en gaat de thermostaat over op het door u ingevoerde programma.
  Om de tijdelijke temperatuurinstelling direct ongedaan te maken, drukt u zo vaak op Set totdat End in beeld komt.

VASTE TEMPERATUURINSTELLING VOOR ONBEPAALDE TIJD

De *Day Night Round* kan worden ingesteld op een constante temperatuur voor een onbepaalde tijd. Dit is bijvoorbeeld handig tijdens een vakantieperiode. U kunt deze instelling verkrijgen door de temperatuur van de comfortperiode hetzelfde in te stellen als de temperatuur van de besparingsperiode. Volgt u hiervoor de aanwijzingen op pagina 7 en 8.

Door deze temperaturen weer verschillend in te stellen is de vaste temperatuurinstelling opgeheven en volgt de *Day Night Round* uw persoonlijke programma.

CV/CV+WW-SCHAKELAAR
(UITSLUITEND BIJ DE T8700N1000)

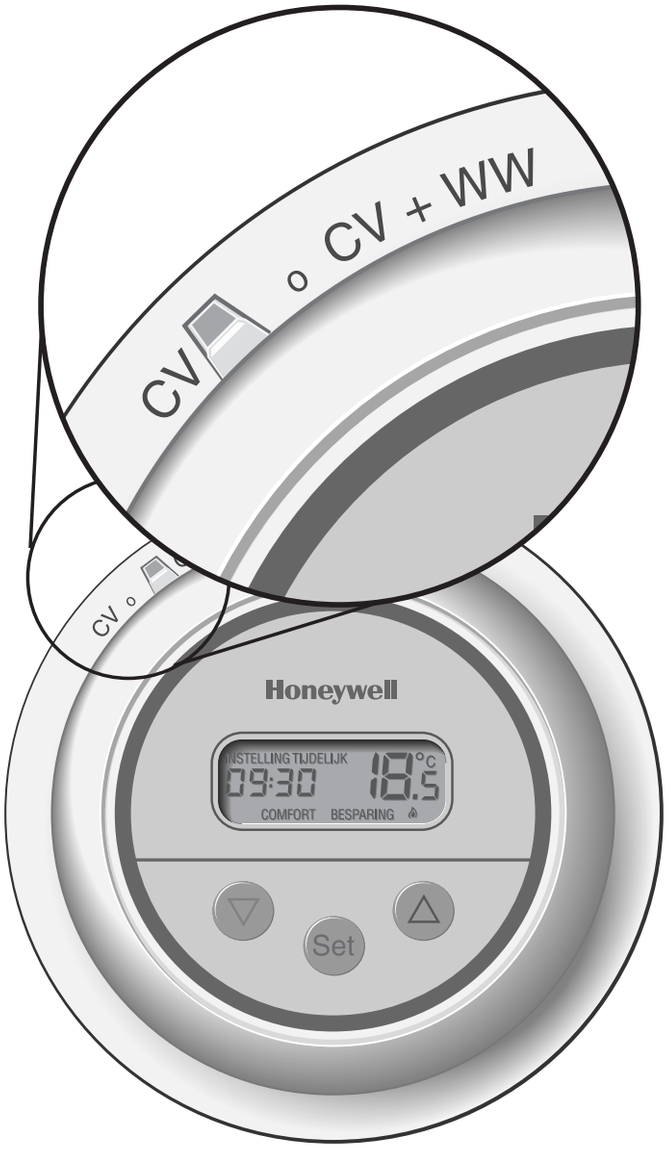

Indien uw *Day Night Round* is voorzien van een CV/CV+WW-schakelaar, dan kunt u de warmtapwatervoorziening van uw cv-ketel uitschakelen.
Als de schakelaar in de stand CV staat, brandt de ketel alleen ten behoeve van de centrale verwarming. Het water in het tapwatergedeelte wordt dan niet meer op temperatuur gehouden. Als de schakelaar in de stand CV + WW staat, dan wordt het warme water in het tapwatergedeelte wel op temperatuur gehouden.

Attentie

Uw *Day Night Round* schakelt met behulp van een elektronische schakeling het verwarmingstoestel aan en uit. Het schakelen is daardoor geheel geluidloos.

De *Day Night Round* is voorzien van een zogenaamde supercondensator. Dit is een speciale voedingsbron die batterijen overbodig maakt. De condensator zorgt ervoor dat de klokfunctie behouden blijft tot ten minste 1 uur na stroomuitval. Tijdens bedrijf laadt de *Day Night Round* de voedingsbron op. De oplaadtijd van deze condensator bedraagt, afhankelijk van de toepassing, tussen de 10 een 30 minuten.

Door de toepassing van een geheugenchip blijft het ingevoerde programma gehandhaafd, ook bij onderbreking van de voedingsspanning en als de supercondensator leeg is.

MONTAGEVOORSCHRIFT

1 Bepalen van de plaats

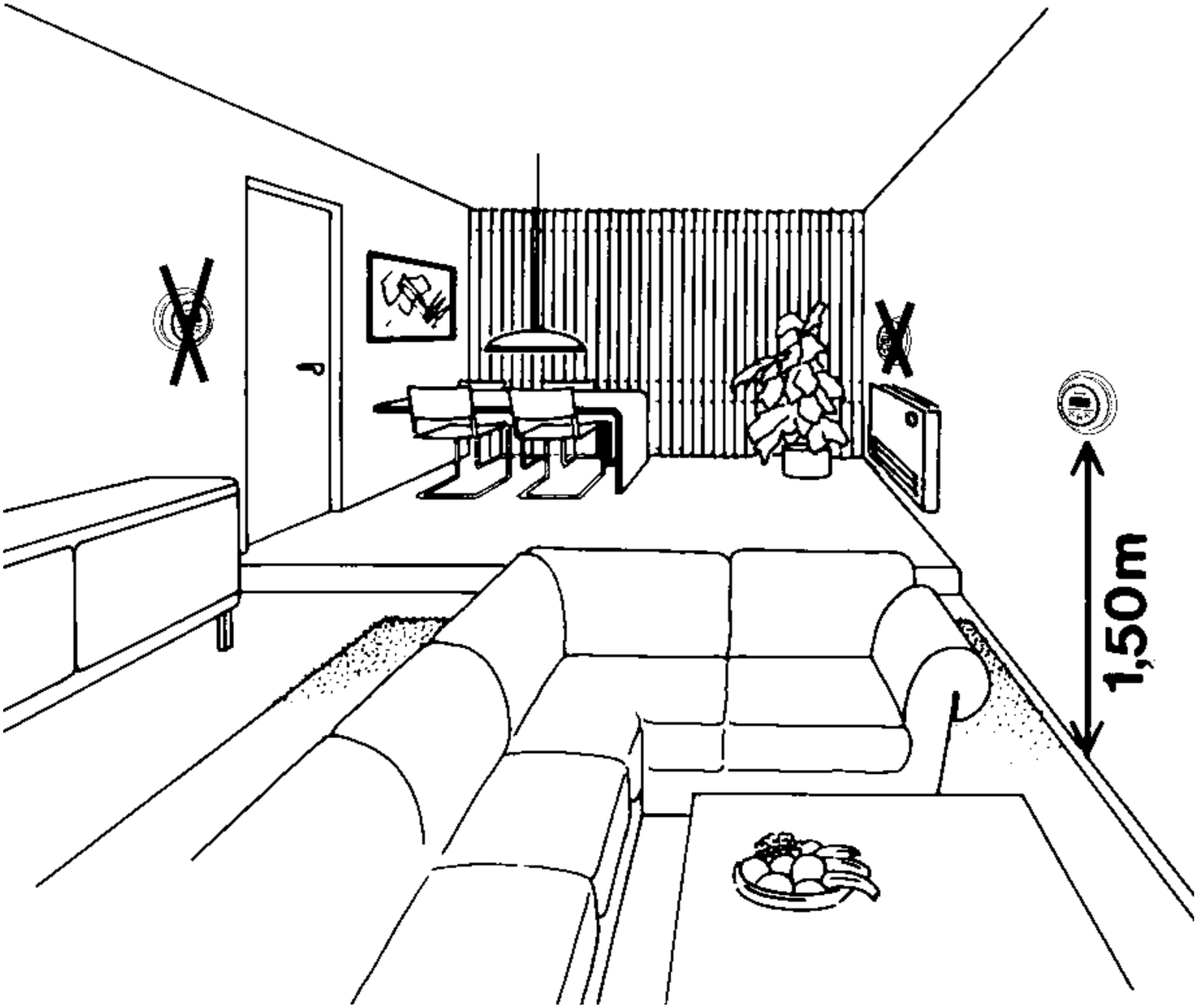

De plaats waar de *Day Night Round* wordt gemonteerd, dient aan de volgende voorwaarden te voldoen:

- 1,50 m boven de vloer.
- Voldoende luchtcirculatie; niet achter een kast of in een zogenaamde ‘dode’ hoek etc.
- Niet in de nabijheid van warmtebronnen zoals een radiator, tv-toestel, of schemerlamp of in de zon.
- Niet in de nabijheid van koudebronnen, zoals een onverwarmd vertrek aan de andere zijde van de muur of koudwaterleidingen.

2 Tijdens het installeren moet de stekker van uw cv-toetsel uit het stopcontact zijn.

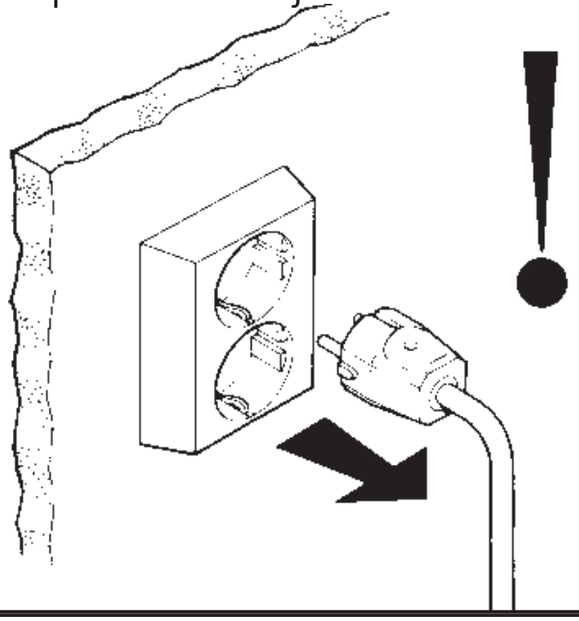

3 Trek de *Day Night Round* los van de montageplaat.

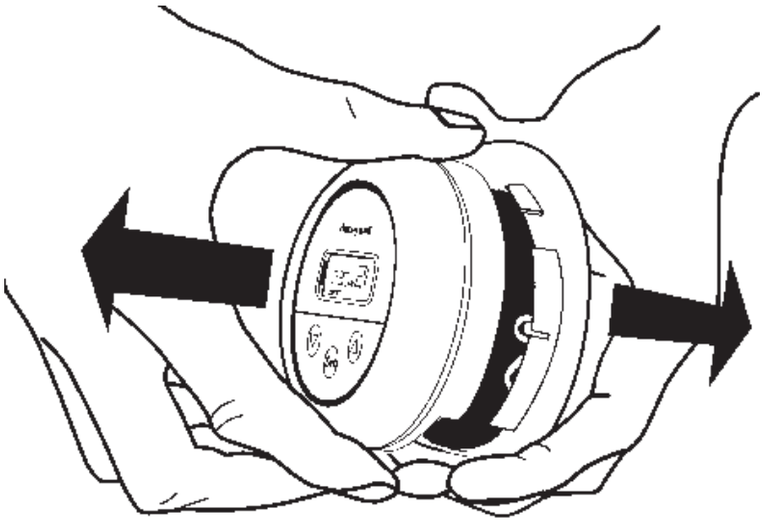

4 Steek het uiteinde van de aansluitkabel door het gat in de montageplaat. Bevestig vervolgens de montageplaat direct op de muur met behulp van de meegeleverde schroeven en pluggen, of op de inbouwlasdoos (indien aanwezig).

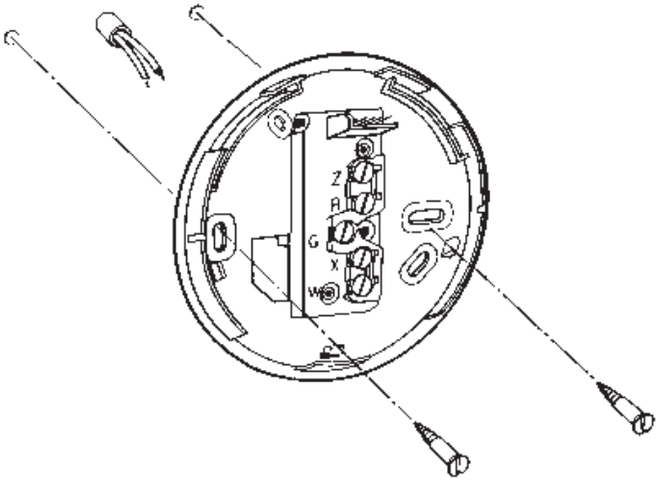

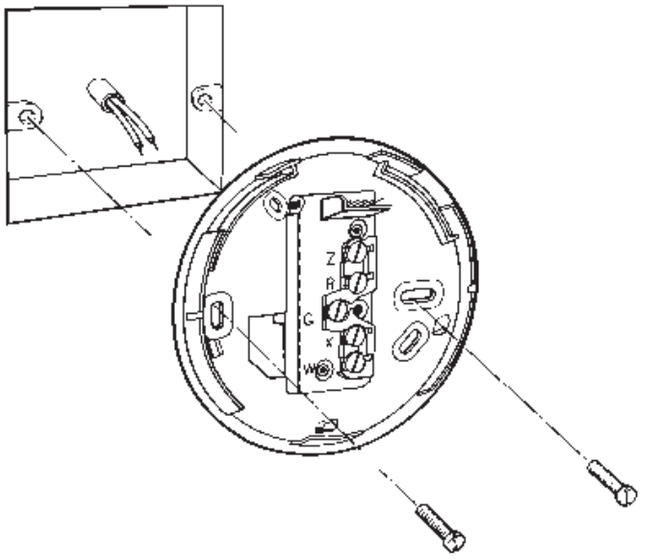

5a Aansluitschema T8700A1009 (2-draads).

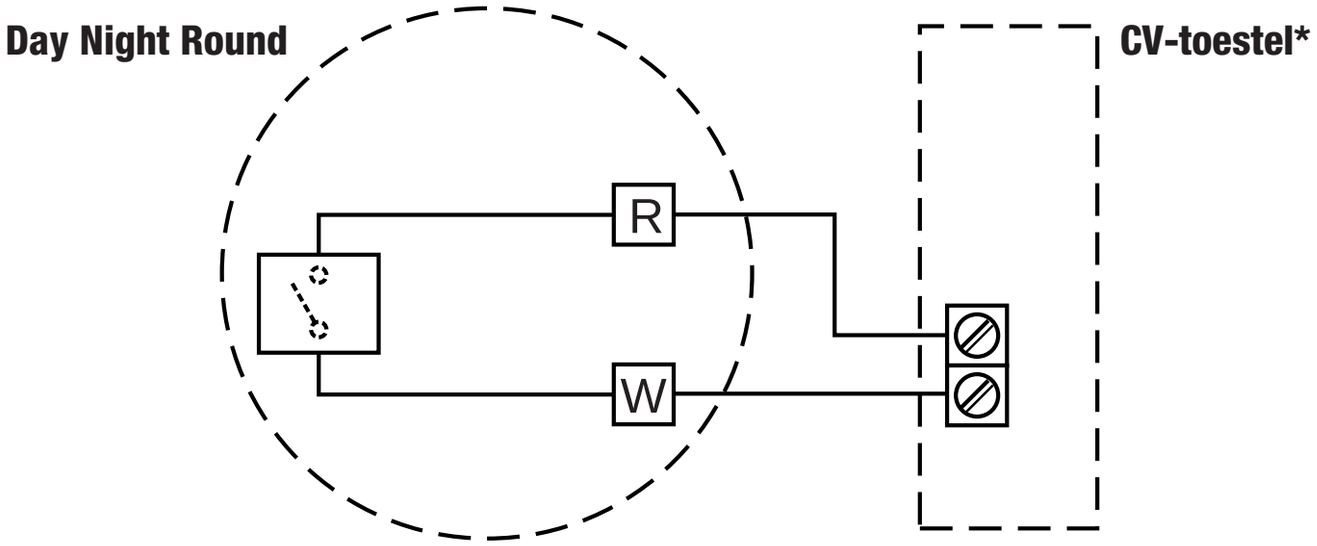

*Voor de juiste aansluiting zie toestelvoorschrift

5b Aansluitschema T8700N1000 (5-draads).

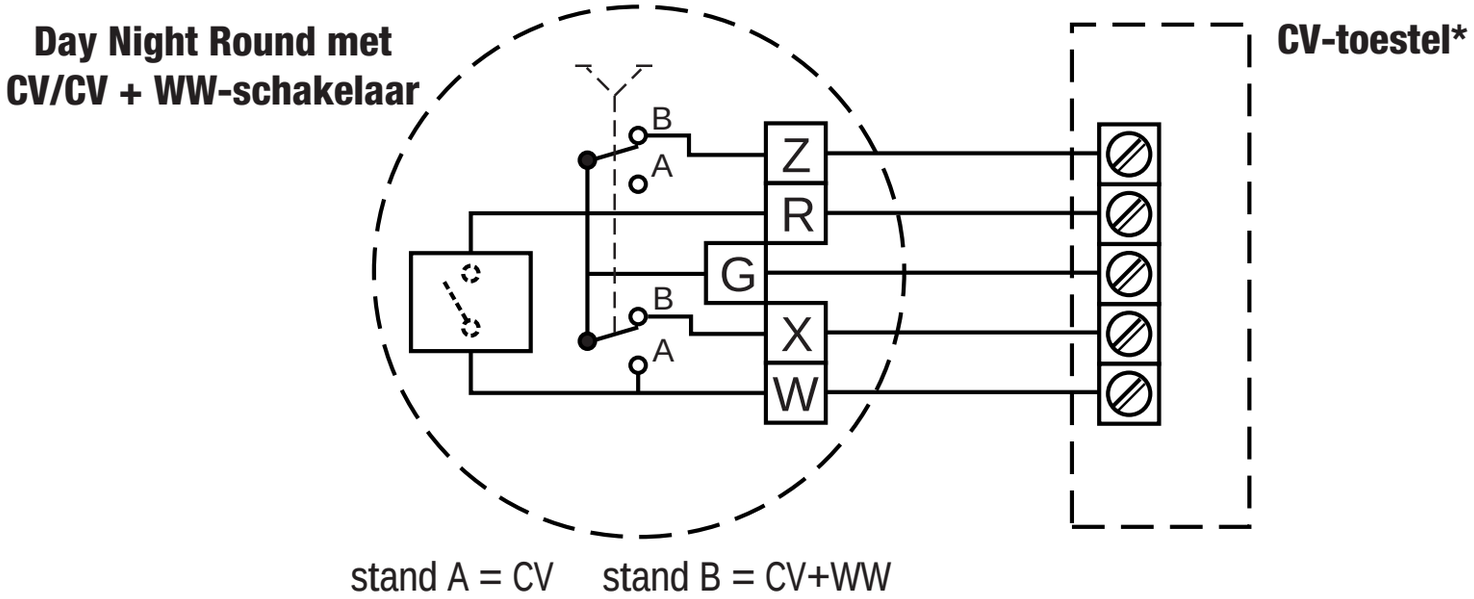

*Voor de juiste aansluiting zie toestelvoorschrift

6 Grondplaat.

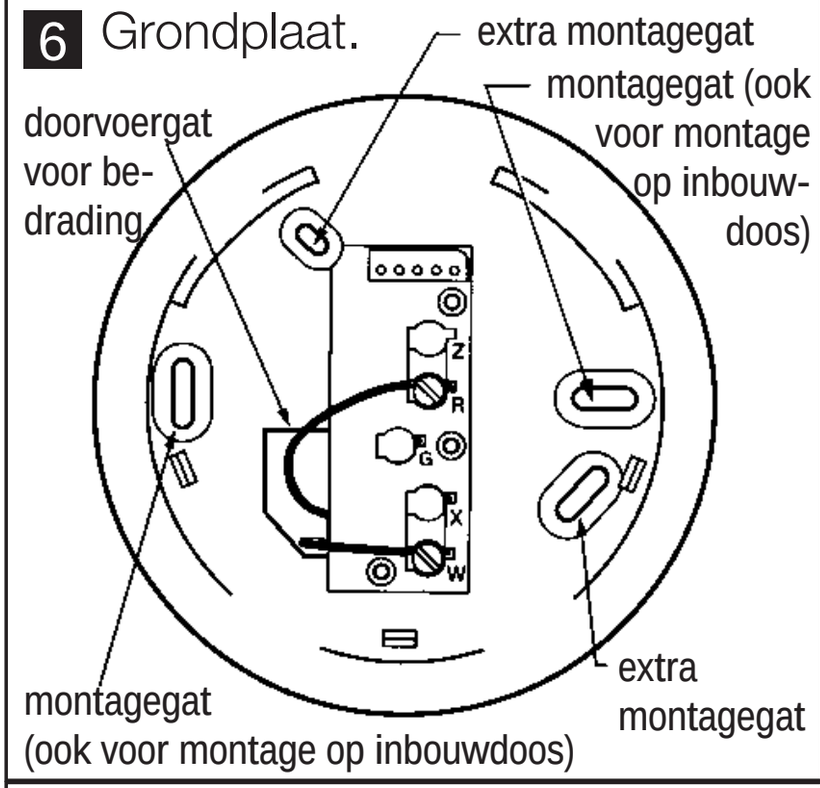

7 Aansluiting van de draden op de montageplaat.

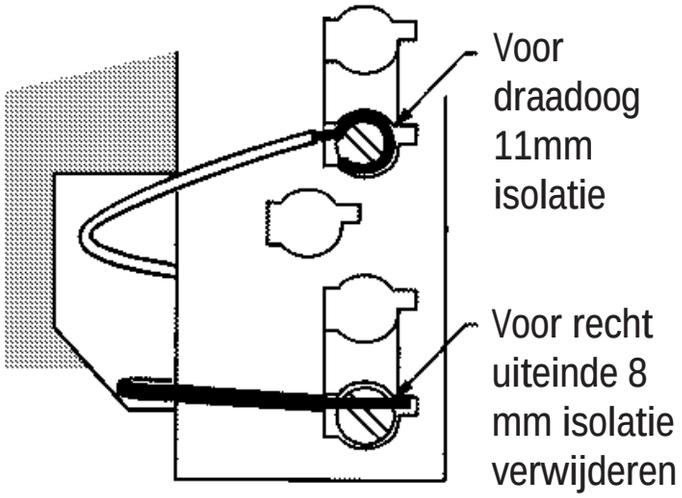

8 Thermostaat terugplaatsen op montageplaat.
NB: Zorg dat de contactpennen in de gaten van het contactblokje vallen.

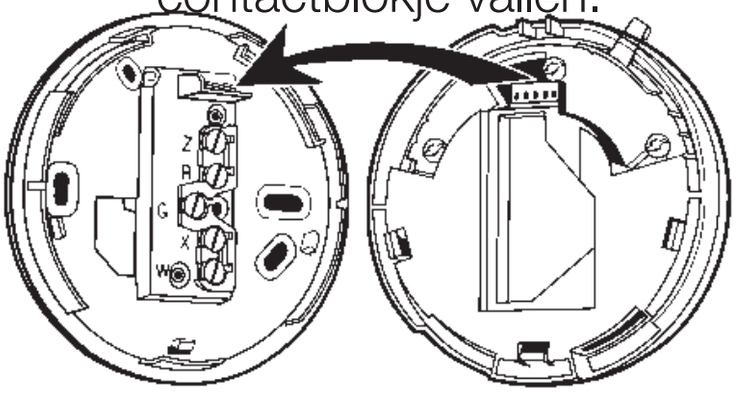

9 Thermostaat aandrukken tot hij vastklikt.

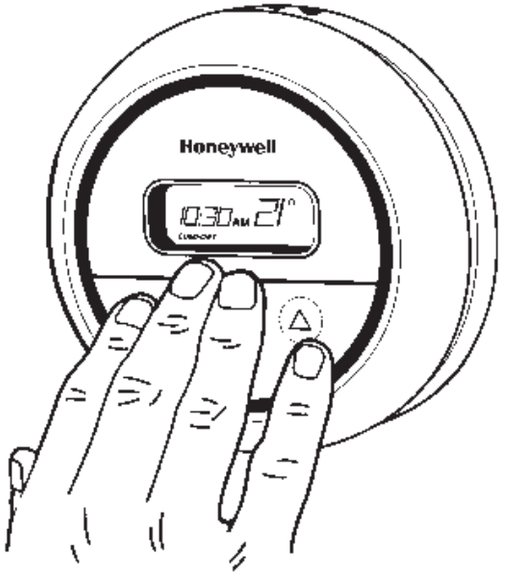

TECHNISCHE GEGEVENS

Typenummers

T8700A1009	Standaarduitvoering
T8700N1000	Uitvoering met CV/CV + WW schakelaar voor uitschakeling van warm-tapwatervoorziening bij bepaalde typen combi-ketels

Voedingsspanning

nominaal 24V, wisselstroom (50Hz) of gelijkstroom,
minimaal 18V, maximaal 30V

Schakelstroomsterkte

Nominaal	0,2…1,5A
Inschakelen	3,5A

Elektrische aansluiting

2-draads, polariteitongevoelig

Opgenomen stroom uit regelcircuit (power stealing)

Ingeschakeld	circa 2,5 mA
Uitgeschakeld	circa 0,25 mA

Instelgebied temperatuur

5 …. 38 °C in stappen van 0,5K

Toelaatbare omgevingscondities

Temperatuur	
- in bedrijf	5 … 38 °C
- tijdens transport	-25 … 50 °C
Relatieve vochtigheid	5 … 90% (niet condenserend)

Afmetingen

T8700A1009	diameter: 93 mm, dikte 34 mm
T8700N1000	diameter: 108 mm, dikte 34 mm

Aantal schakelingen per uur (bij 50% warmtebelasting)

Standaard (fabrieksinstelling)	6 keer per uur NB: Aanpassing mogelijk aan de snelheid van warmteoverdracht door wijziging van het aantal schakelingen per uur (naar keuze 3, 6, 9, of 12 keer per uur). Zie hiervoor de installateursinformatie, verkrijgbaar via de Honeywell Infolijn (zie achterzijde

STORINGSWIJZER

HET UITLEESVENSTER IS LEEG

Oorzaak	Wat te doen?
Geen voeding naar de thermostaat en de supercondensator is ontladen.	
Er is stroomuitval of de stekker van het cv-toestel is niet in hetstopcontact.	Controleer of de netspanning aanwezig is of dat de stekker van het cv-toestel in het stopcontact zit.
De thermostaat is verkeerd op de grondplaat bevestigd.	Controleer of de thermostaat goed is bevestigd op de grondplaat.
De verbinding (bedrading) tussen het cv-toestel en de thermostaat is onderbroken of heeft een kortsluiting.	Controleer of de bedrading en aansluiting van de thermostaat in orde is.

IN HET UITLEESVENSTER WORDT ALLEEN DE TIJD AANGEGEVEN:

Oorzaak	Wat te doen?
Geen voeding naar de thermostaat maar de supercondensator is opgeladen.	
De thermostaat staat in de programmeerstand (tijdsaanduiding knippert).	Druk zo vaak op Set totdat End in het uitleesvenster verschijnt.
Het cv-toestel is ingeschakeld t.b.v. de warm-tapwatervoorziening (alleen bij bepaalde typen combi-ketels).	Niets; zodra het cv-toestel klaar is met de warm-tapwaterbereiding, zal de thermostaat weer normaal functioneren.
De watertemperatuur in het cv-toestel heeft de ingestelde maximale waarde overschreden.	Niets; zodra de watertemperatuur voldoende is gedaald, zal de thermostaat weer normaal functioneren.
De voeding van het cv-toestel is uitgeschakeld (netspanningsonderbreking).	Controleer of de stekker van het cv-toestel in het stopcontact zit en of de netspanning aanwezig is.

HET CV-TOESTEL KOMT NIET IN BEDRIJF OF GAAT NIET MEER UIT:

Oorzaak	Wat te doen?
De thermostaat is defect.	Vervang de thermostaat.
Het verwarmingstoestel is defect.	Controleer het cv-toestel.
De thermostaat past wat betreft elektrische eigenschappen (Power Stealing) niet bij het cv-toestel.	Vervang de thermostaat door een conventionele thermostaat. (bel de Honeywell Infolijn, zie onderaan deze pagina)

HET UITLEESVENSTER GEEFT VREEMDE OF GEEN VOLLEDIGE UITLEZING:

Oorzaak	Wat te doen?
Het installateursprogramma is actief.	Druk net zo vaak op Set totdat End in het uitleesvenster verschijnt.
Het uitleesvenster is defect.	Vervang de thermostaat

Voor al uw vragen over de *Day Night Round* kunt u terecht bij uw installateur of bij de Honeywell-Infolijn, telefoon 020-5656392.

GARANTIE

Dit Honeywell-product is met veel zorg en met inachtneming van de hoogste kwaliteitseisen vervaardigd.

Honeywell garandeert het functioneren van de Day Night Round gedurende een termijn van 12 maanden na aankoop. Deze datum moet u kunnen aantonen aan de hand van een geldig aankoopbewijs.

De garantie wordt verleend volgens de Algemene Verkoopvoorwaarden van Honeywell op fabrieksfouten met betrekking tot materiaal, onderdelen en afwerking. Fouten die het gevolg zijn van verkeerde toepassing of behandeling vallen niet onder de garantie.

Aanspraken moeten altijd bij uw leverancier van de Day Night Round kenbaar worden gemaakt.

Honeywell

U kunt de Honeywell-Infolijn ook bereiken via:
- fax: **020-5656390**
- E-mail: **Infolijn.Home.Control@ Netherlands.Honeywell.com**

Meer informatie over Honeywell vindt u op de Internet-Infosite: **www.honeywell.nl**

Home and Building Control
Honeywell Inc.
Honeywell Plaza
P.O. Box 524
Minneapolis, MN 55408-0524

Home and Building Control
Honeywell Limited-Honeywell Limitée
155 Gordon Baker Road
North York, Ontario
M2H 3N7

Honeywell

69-1203—1 R.T. Rev. 8-98 Printed in Mexico

www.honeywell.com