Honeywell

HE360A,B
Powered Flow-Through Humidifier

INSTALLATION INSTRUCTIONS

USE THIS TEMPLATE WHEN INSTALLING THE HE360 HUMIDIFIER
SEE 69-1176EF OWNER'S GUIDE

READ AND SAVE THESE INSTRUCTIONS

APPLICATION

The HE360A,B Powered Flow-Through Humidifier works with the warm air furnace blower to provide humidification for the whole house.

INSTALLATION

When Installing this Product...

1. Read these instructions carefully. Failure to follow them could damage the product or cause a hazardous condition.
2. Check the ratings given in the instructions and on the product to make sure the product is suitable for your application.
3. Installer must be a trained, experienced service technician.
4. After installation is complete, check out product operation as provided in these instructions.

⚠ CAUTION

Personal Injury or Equipment Hazard.
Improper drilling can cause equipment damage or personal injury.

- Do not cut or drill into any air conditioning or electrical accessory.

⚠ CAUTION

Property or Equipment Hazard.
Can cause property or equipment damage.

- Locate the humidifier where the ambient temperature is between 32°F (0°C) and 160°F (71°C) or property damage can occur.
- Do not install humidifier where freezing temperatures could occur.
- Be sure supply plenum static pressure is no greater than 0.4 in. wc and water pressure is no greater than 125 psi.

IMPORTANT

- Mount the humidifier at least 3 in. (76 mm) above the furnace jacket to allow adequate space for the drain line. Check that there is adequate space above the humidifier to remove and install the humidifier cover. Do not install on a furnace jacket.

1. Determine the best location for the humidifier and draw a level line on the plenum. See Fig. 1 and 2.

IMPORTANT

To assure optimal product performance, be sure the template is level before marking.

2. Tape the template in position and trace around the template.
3. Remove the template and carefully cut the rectangular opening.
4. Loosen the thumbscrew on the bottom of the humidifier and remove the cover.
5. Remove the humidifier pad assembly by grasping the top of the tray and pulling the assembly out of the housing. See Fig. 3.
6. Position the securing clips as shown in Fig. 4.

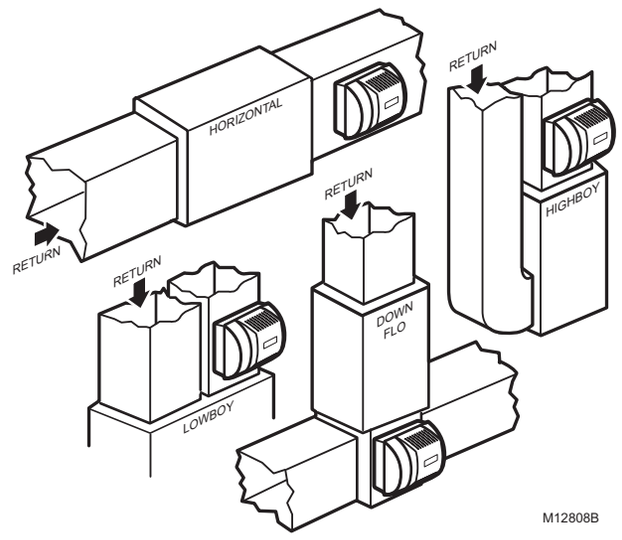

Fig. 1. Typical humidifier installation locations.

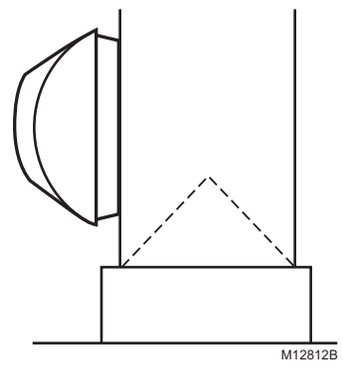

Fig. 2. HE360 Humidifier location in relation to air conditioning cooling coils.

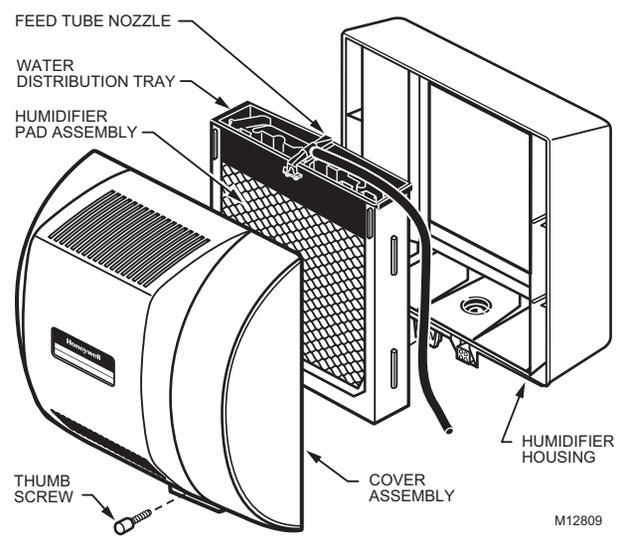

Fig. 3. Humidifier components.

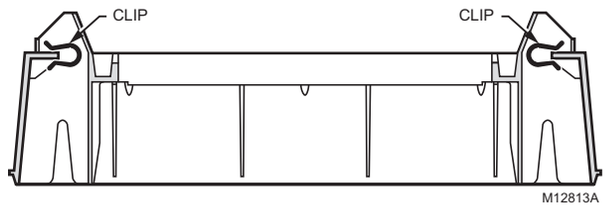

Fig. 4. Position securing clips.

7. Position the humidifier housing in the hole (be sure it is level), so the locking tabs are in place on the upper and lower sheet metal edge of the hole.
8. Push in securing clips until completely seated.
9. Drill holes and install the three sheet metal screws at the top of the humidifier housing. Secure the housing with the three remaining screws.
10. Reinstall the humidifier pad assembly in the humidifier housing.

IMPORTANT

For proper operation, be sure the mark on the end of the humidifier pad is facing up. Check that the water feed tube is placed in the guide slots of the humidifier housing.

11. Hook the top of the cover to the housing and secure with the thumbscrew located at the bottom of the cover.

WIRING

⚠ WARNING

Serious Personal Injury or Equipment Hazard.
Moving parts can cause electrical shock and injury.

- Disconnect power supply before installation or servicing.
- This device contains a moving fan blade; do not operate the humidifier without the cover securely attached.

All wiring must comply with applicable local codes, ordinances and regulations.

H8908 Humidistat Wiring Connections

IMPORTANT

- Select models of fan centers include humidifier taps so the current sensing relay or sail switch is not needed.
- If not using a current sensing relay or sail switch, the 120V humidifier plug must be energized during blower motor cycles for proper operation.

1. Wire the current sensing relay or sail switch.
2. Connect only the two yellow wires to the humidistat (red wire connections are not used for mechanical humidistats). See the typical wiring diagrams in Fig. 5 through 7.

For additional mounting and wiring information, refer to the humidistat installation instructions.

69-1175EF—05

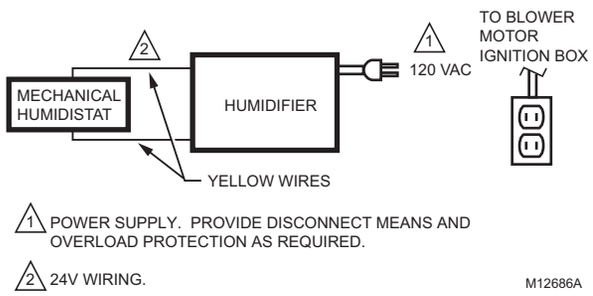

Fig. 5. Typical wiring diagram for humidifier using fan control to cycle blower motor fan and humidifier simultaneously.

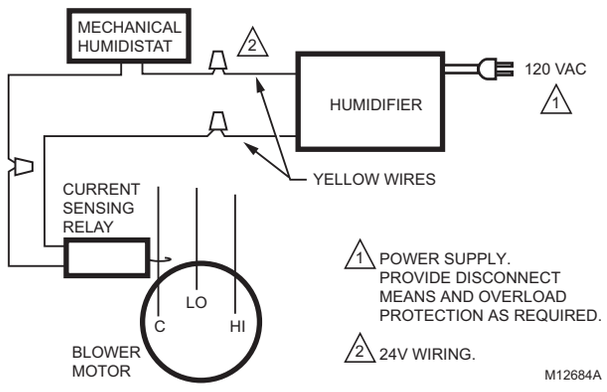

Fig. 6. Typical wiring diagram of current sensing relay with humidifier.

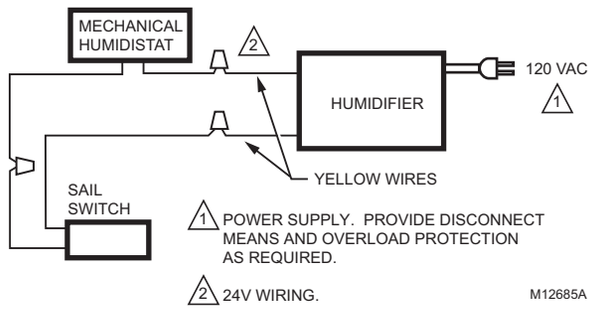

Fig. 7. Typical wiring diagram of sail switch with humidifier.

Plumbing Saddle Valve

Hot or cold water, either hard or softened, can be used in the humidifier.

1. Use the self-piercing saddle valve (included) to tap into the water supply line at an appropriate location.

⚠ CAUTION

Equipment Hazard.
Can cause equipment damage.

- Do not use any line connected to an air conditioner.

IMPORTANT

- *The saddle valve is not designed to regulate water flow; the valve is either open or closed.*
- *To prevent debris from clogging the solenoid in-line filter, be sure to install the saddle valve handle pointing toward the ceiling.*

NOTE: Lightly clean the copper tubing ends with fine sandpaper before making any connections.

2. Use 1/4 in. O.D. copper tubing and connect the saddle valve to the inlet side of the solenoid valve.
   a. Place the brass compression nut over the copper tubing.
   b. Slide the brass ferrule over the tubing.

   NOTE: Do not over-tighten the compression nut. Moderate tightness prevents leaking.

   c. Insert the tubing into the solenoid valve fitting and support the valve while tightening the compression nut.

   NOTE: Slope hose downward for correct drainage.

3. Connect a 1/2 in. hose to the humidifier drain fitting and run it to a suitable drain.

CHECKOUT

1. Open the saddle valve.

   NOTE: The furnace blower must be operating for the humidifier to work.

2. Set the thermostat setpoint 10°F (6°C) above the room temperature.
3. Set the humidistat to a high humidity setting, or place the humidistat in the test position.
4. Observe the water running out of the drain line to be sure the humidifier is working correctly.
5. Check for leaks.
6. Reset the thermostat and humidistat to comfortable settings.

Automation and Control Solutions
Honeywell International Inc.
1985 Douglas Drive North
Golden Valley, MN 55422

Honeywell Limited-Honeywell Limitée
35 Dynamic Drive
Toronto, Ontario M1V 4Z9
customer.honeywell.com

® U.S. Registered Trademark
© 2010 Honeywell International Inc.
69-1175EF—05 K.K. Rev. 02-10
Printed in U.S.A

Honeywell

Honeywell

Humidificateur à circulation directe motorisé HE360A,B

INSTRUCTIONS D'INSTALLATION

UTILISER CE GABARIT LORS DE L'INSTALLATION DE L'HUMIDIFICATEUR HE360.
VOIR LE GUIDE DU PROPRIÉTAIRE 69-1176EF.
LIRE ET CONSERVER CES INSTRUCTIONS.

APPLICATION

L'humidificateur à circulation directe motorisé HE360A,B fonctionne avec le ventilateur du système de chauffage à air chaud pour assurer l'humidification de l'air dans toute la maison.

INSTALLATION

Lors de l'installation de ce produit...

1. Lire attentivement ces instructions. Le non-respect des instructions peut endommager le produit ou provoquer une situation dangereuse.
2. Vérifier les caractéristiques nominales indiquées dans les instructions et sur le produit pour s'assurer que le produit correspond bien à l'application prévue.
3. L'installateur doit être un technicien expérimenté ayant reçu la formation adéquate.
4. Une fois l'installation terminée, vérifier que le produit fonctionne comme indiqué dans les présentes instructions.

⚠ MISE EN GARDE

Risque de blessures ou de dommages matériels.
Un perçage incorrect peut causer des blessures ou des dommages matériels.

- Ne pas couper ni percer un appareil de conditionnement d'air ou électrique.

⚠ MISE EN GARDE

Risque de dommages matériels.
Peut causer des dommages matériels.

- Installer l'humidificateur dans un endroit où la température ambiante se situe entre 0 °C et 71 °C (32 °F et 160 °F) pour ne pas causer de dommages matériels.
- Ne pas installer l'humidificateur dans un endroit où des températures inférieures ou égales à 0 °C (32 °F) peuvent être présentes.
- S'assurer que la pression statique de l'alimentation dans le plénum ne dépasse pas 0,4 po c.e. et que la pression de l'eau ne dépasse pas 125 psi.

IMPORTANT

- *Installer l'humidificateur à une distance minimale de 76 mm (3 po) au-dessus du boîtier de l'appareil de chauffage afin de laisser un espace suffisant pour le montage du tuyau de vidange. Vérifier que l'espace au-dessus de l'humidificateur est suffisant pour enlever et remettre le couvercle de l'humidificateur. Ne pas installer l'humidificateur sur le boîtier de l'appareil de chauffage.*

1. Déterminer le meilleur emplacement pour l'humidificateur et tracer une ligne de niveau sur le plénum. Voir les Fig. 1 et 2.

IMPORTANT

Pour assurer une performance optimale de l'appareil, s'assurer que le gabarit est bien de niveau avant de marquer l'emplacement.

2. Fixer le gabarit à l'emplacement requis avec du ruban adhésif et en tracer le contour.

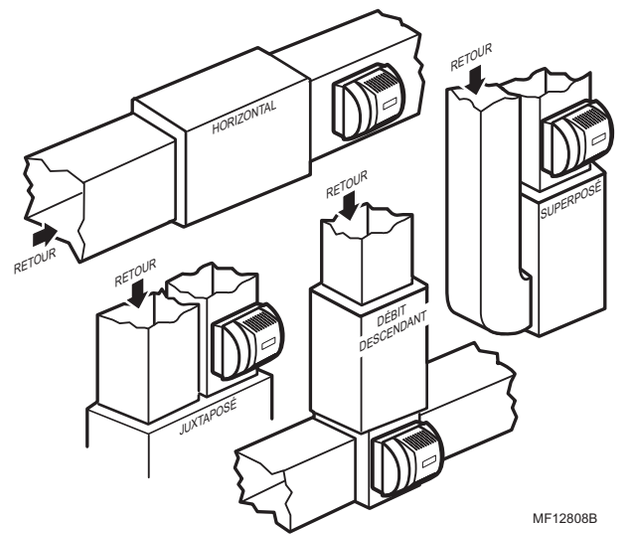

Fig. 1. Emplacements types de l'humidificateur.

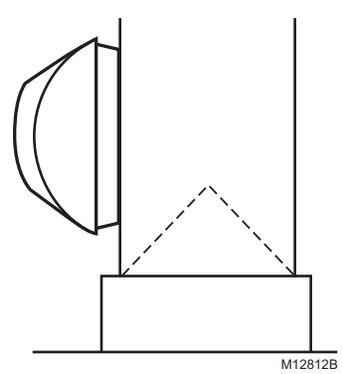

Fig. 2. Emplacement de l'humidificateur HE360 par rapport aux serpentins de refroidissement de l'appareil de conditionnement d'air.

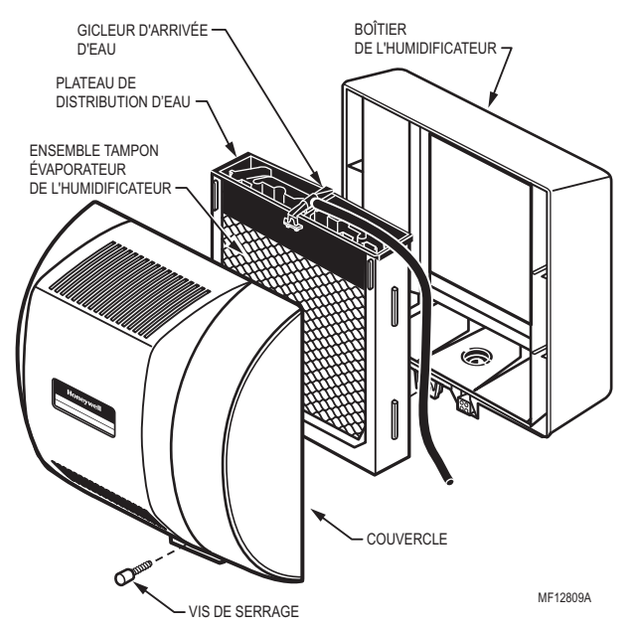

Fig. 3. Composants de l'humidificateur.

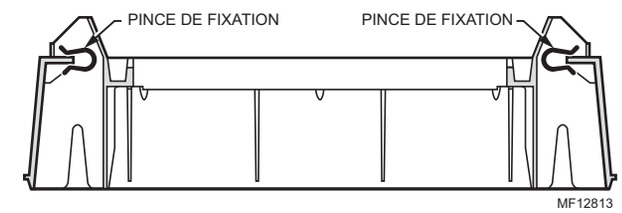

Fig. 4. Position des pinces de fixation.

3. Enlever le gabarit et couper avec soin une ouverture rectangulaire.
4. Desserrer la vis de serrage à main au bas de l'humidificateur et enlever le couvercle.
5. Retirer l'ensemble tampon évaporateur de l'humidificateur en saisissant le haut du plateau et en retirant l'ensemble du boîtier. Voir la Fig. 3.
6. Placer les pinces de fixation comme indiqué à la Fig. 4.
7. Mettre le boîtier de l'humidificateur dans le trou (s'assurer qu'il est de niveau) de manière à ce que les languettes de verrouillage soient sur l'arête de la tôle supérieure et inférieure de l'ouverture.
8. Enfoncer les pinces de fixation jusqu'à ce qu'elles soient bien en place.
9. Percer de trous et installer les trois vis à tôle sur le haut du boîtier de l'humidificateur. Attacher le boîtier avec les trois vis restantes.
10. Réinstaller l'ensemble tampon évaporateur dans le boîtier de l'humidificateur.

IMPORTANT

Pour assurer un bon fonctionnement, s'assurer que la marque à l'extrémité du tampon évaporateur est face vers le haut. Vérifier que le tube d'arrivée d'eau est placé dans les fentes de guidage du boîtier de l'humidificateur.

11. Accrocher le haut du couvercle au boîtier et fixer avec la vis de serrage située au bas du couvercle.

CÂBLAGE

⚠ AVERTISSEMENT

Risque de blessures graves ou de dommages matériels.
Les pièces mobiles peuvent causer des blessures et des chocs électriques.

- Couper l'alimentation avant de faire l'installation ou l'entretien.
- Cet appareil contient une pale de ventilateur mobile. Ne pas mettre l'humidificateur en marche si le couvercle n'est pas fermement attaché.

Tout le câblage doit être conforme au code du bâtiment et aux règlements locaux.

Gabarit (feuille entière)

Gabarit (feuille entière)

Gabarit (feuille entière)

Raccordement de l'humidistat H8908

IMPORTANT

- *Certains modèles de ventilateurs sont munis de prises pour humidificateur et ne nécessitent donc pas de relais de détection de courant ou d'interrupteur à ailette.*
- *Si un relais de détection de courant ou un interrupteur à l'ailette n'est pas utilisé, la prise pour humidificateur de 120 V être mise sous tension durant les cycles du moteur de la soufflante pour un fonctionnement correct.*

1. Câbler le relais de détection de courant ou l'interrupteur à ailette.
2. Brancher uniquement les deux fils jaunes à l'humidistat (les fils rouges ne sont pas utilisés sur les humidistats mécaniques). Voir les schémas de câblage type de la Fig. 5 à la Fig. 7.

Pour de plus amples informations concernant l'installation et le câblage, consulter les instructions d'installation de l'humidistat.

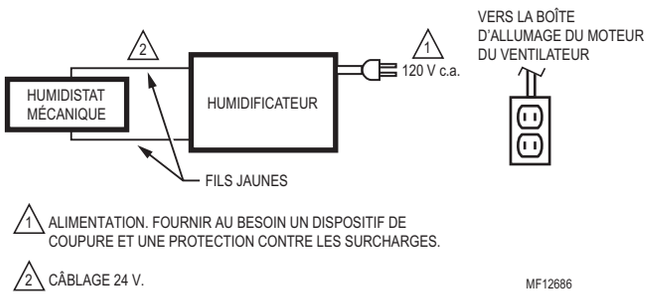

Fig. 5. Schéma de câblage type pour un humidificateur utilisant une commande de ventilateur pour actionner simultanément le moteur du ventilateur et l'humidificateur.

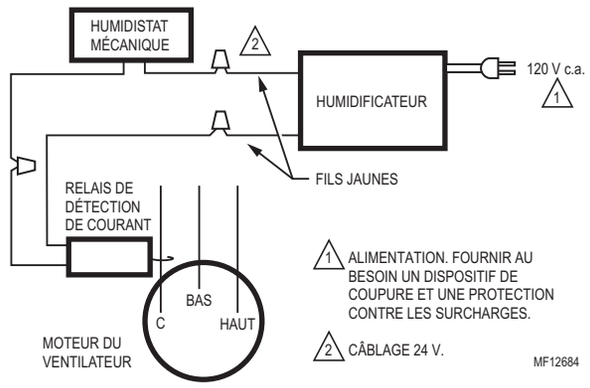

Fig. 6. Schéma de câblage type du relais de détection de courant avec humidificateur.

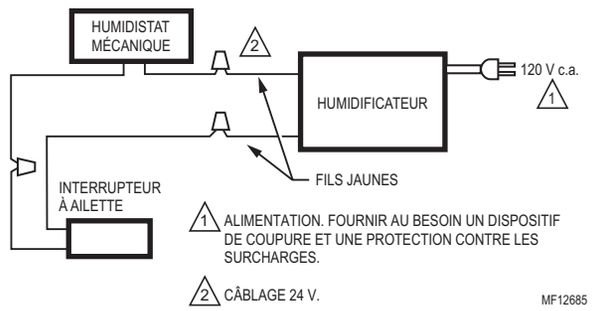

Fig. 7. Schéma de câblage type de l'interrupteur à ailette avec humidificateur.

Tuyauterie du robinet-vanne à étrier

L'humidificateur fonctionne avec de l'eau dure ou de l'eau douce. L'eau peut être chaude ou froide.

1. Utiliser le robinet-vanne à étrier autotaraudeuse (fourni) pour percer le tuyau d'alimentation d'eau au bon endroit.

⚠ MISE EN GARDE

Risque de dommages matériels.
Peut endommager l'équipement.

- Ne pas se servir de la tuyauterie reliée au système de climatisation.

IMPORTANT

- *Le robinet-vanne à étrier n'est pas conçu pour servir de régulateur de débit d'eau. Il doit être soit ouvert, soit fermé.*
- *Pour éviter que des débris ne bloquent l'électrovanne dans le filtre du tuyau, s'assurer que la poignée du robinet-vanne à étrier pointe vers le plafond.*

REMARQUE : Nettoyer légèrement l'extrémité des tuyaux avec du papier de verre fin avant d'effectuer les raccords.

2. Utiliser un tuyau en cuivre d'un diamètre extérieur de 1/4 po pour raccorder le robinet-vanne à étrier à l'orifice d'entrée de l'électrovanne.
   a. Placer l'écrou de compression en laiton sur le tuyau en cuivre.
   b. Glisser la bague en laiton sur le tube.

REMARQUE : Ne pas trop serrer l'écrou de compression. Un serrage modéré permet d'éviter les fuites.

   c. Insérer le tube dans le raccord de l'électrovanne et soutenir la vanne tout en serrant l'écrou de compression.

REMARQUE : Incliner légèrement le tuyau pour assurer une bonne évacuation.

3. Relier un tuyau de 1/2 po au raccord de vidange de l'humidificateur et l'amener à un égout approprié.

VÉRIFICATION

1. Ouvrir le robinet-vanne à étrier.

REMARQUE : L'humidificateur ne fonctionne que si le ventilateur de l'appareil de chauffage est en marche.

2. Régler le point de consigne du thermostat à une température supérieure de 6 °C (10 °F) à la température de la pièce.
3. Régler l'humidistat à un point d'humidité élevé, ou le placer en position de test.
4. Vérifier que l'eau s'écoule par le tuyau de vidange pour s'assurer que l'humidificateur fonctionne correctement.
5. Vérifier qu'il n'y a pas de fuites.
6. Régler le thermostat et l'humidistat à une température confortable.

Solutions de régulation et d'automatisation
Honeywell International Inc.
1985 Douglas Drive North
Golden Valley, MN 55422

Honeywell Limited-Honeywell Limitée
35, Dynamic Drive
Toronto (Ontario) M1V 4Z9
customer.honeywell.com

® Marque de commerce déposée aux É.-U.
© 2010 Honeywell International Inc. Tous droits réservés
69-1175EF—05 K.K. Rev. 02-10
Imprimé aux États-Unis

Honeywell

Gabarit (feuille entière)
Gabarit (feuille entière)